Фрагмент генерального плана

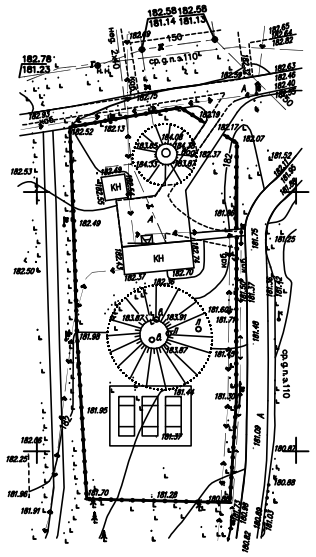

Схема расположения элементов ограждения

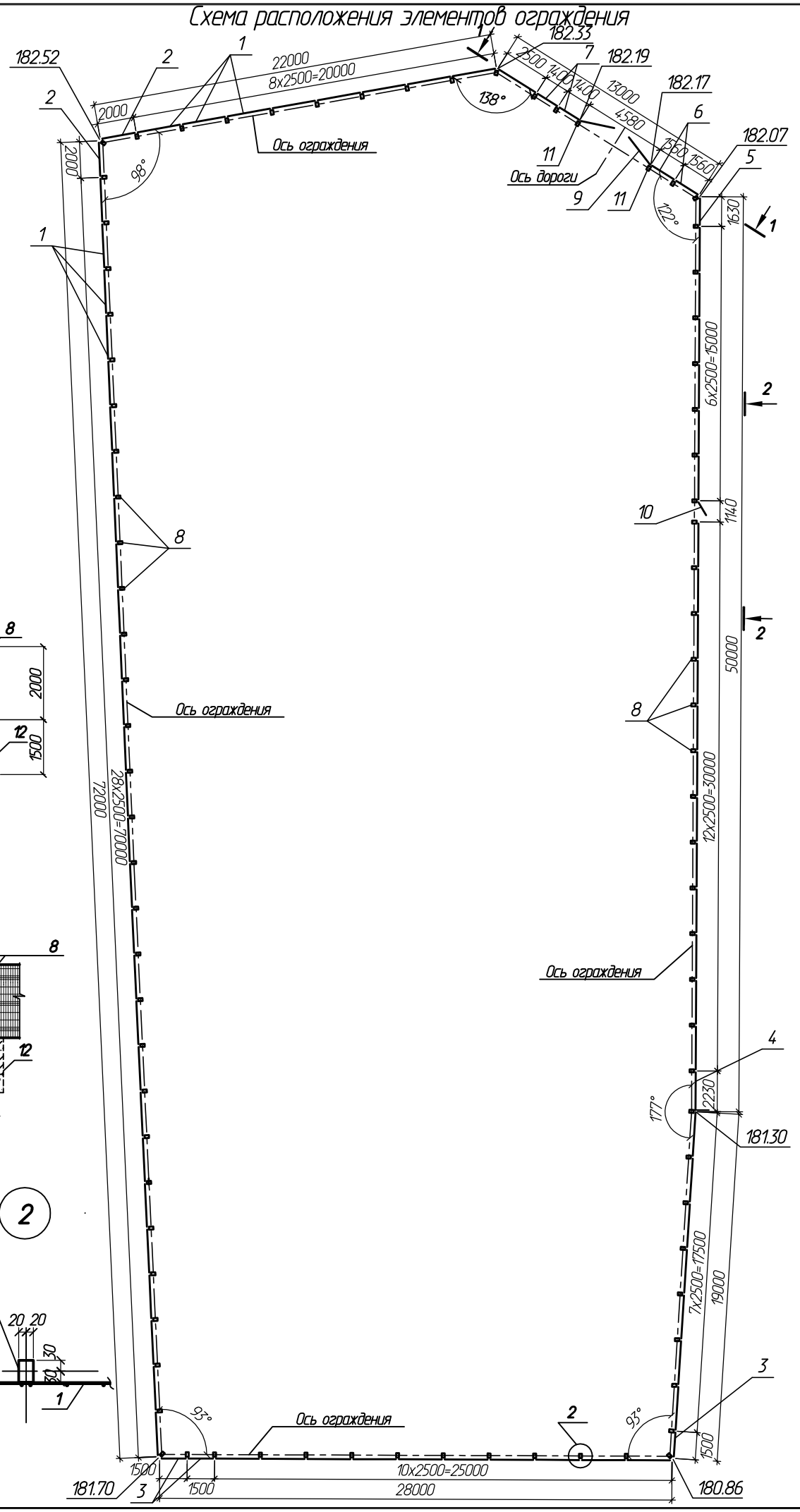

Спецификация элементов к схеме расположения элементов ограждения

Поз.	Обозначение	Наименование	Кол. шт.	Масса ед.кг.	Примеч.
		Панельное заграждение "Еврозабор"			
		ЕТ-003-01			
1	ООО "ЕГОЗА-МОС" (поставка)	"Европанель-стандарт"(2030х2500мм)	72		
2		"Европанель-стандарт"(2030х2000мм)	2		
3		"Европанель-стандарт"(2030х1500мм)	3		
4		"Европанель-стандарт"(2030х2230мм)	1		
5		"Европанель-стандарт"(2030х1630мм)	1		
6		"Европанель-стандарт"(2030х1560мм)	2		
7		"Европанель-стандарт"(2030х1400мм)	2		
8		Стойка □ 60х40х3 L=2600 с заглушкой	83		
9		Ворота распашные 4500х2000h	1		
10		Калитка 1100х2000	1		
11	лист 4	Стойка Ст 1	2	45.43	
12	лист 2	Фундамент Фм 1	83	0.1 м3	Бетон кл. В15, F50
13	лист 3	Фундамент Фм 2	2		

1 – 1

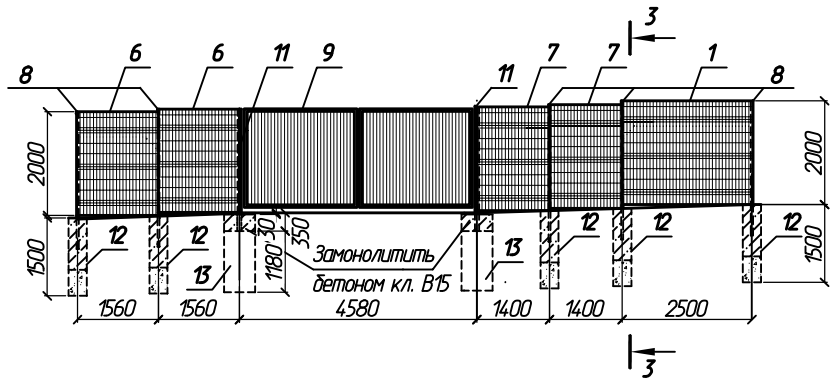

2 – 2

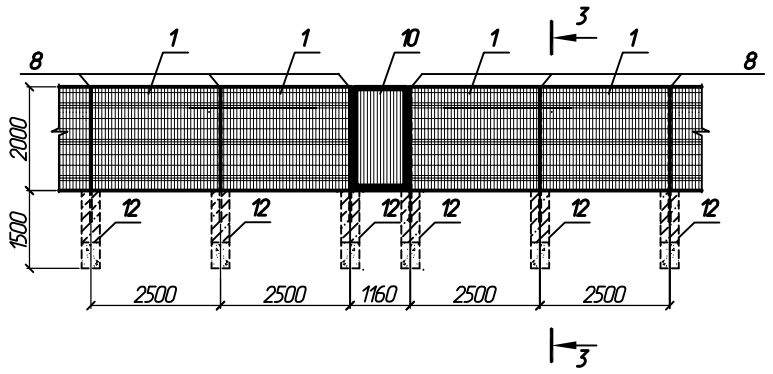

3 – 3

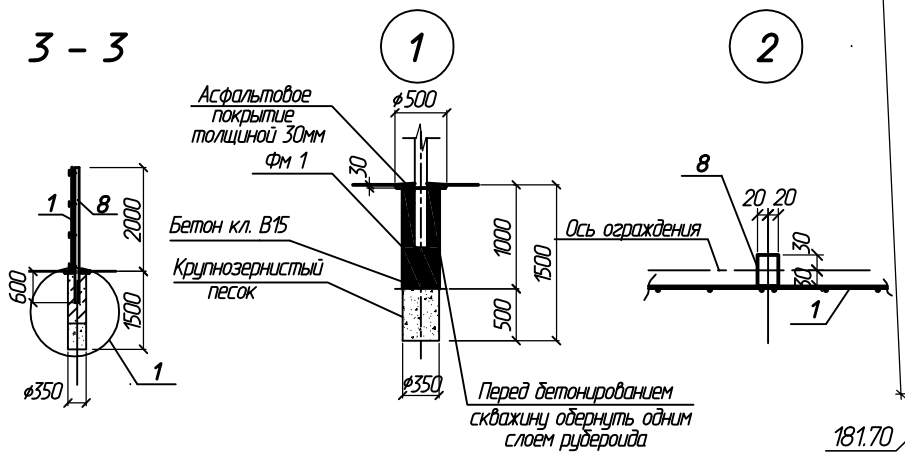

1. Общие указания см. лист 1.
2. Размеры прямолинейных участков и углы поворота уточнить по месту.
3. Отверстия под стойки ограждения выполнить бурильной машиной с диаметром бура 350 мм.
4. Для замоноличивания стоек ограждения применять бетон кл. В 15 на мелком заполнителе.
5. Фундаменты под стойки ворот – монолитные железобетонные.
6. Стойки ограждения окрасить эмалью ПФ 115 ГОСТ 6465-76* за 2 раза по грунту ГФ 021 ГОСТ 25129-82*.
7. Базу стоек ворот до поверхности земли замонолитить бетоном В15 F50 – 0.23м3.
8. Вокруг стоек выполнить асфальтовую отмостку Ф500мм с уклоном 0.1 толщиной 30мм.

Изм.	Кол.уч.	Лист	N док.	Подпись	Дата	1093-00-50-АС		
						"Дом отдыха "Полет" по адресу: М.О., Одинцовский р-н, Одинцово – 4		
						Ограждение ВЗУ	Стадия	Лист	Листов
							РП	2	
Гл. спец.		Лешков				Схема расположения элементов ограждения.	ООО "Инженерный центр промышленного проектирования"		
Нач. гр.		Трошина							
Разраб.		Киселева							

Взам.инв.N | Подпись и дата | Инв.N подл.

Формат А2